Montageanleitung | Platzhalter UFP12492

Assembly Instructions | Placeholder UFP12492

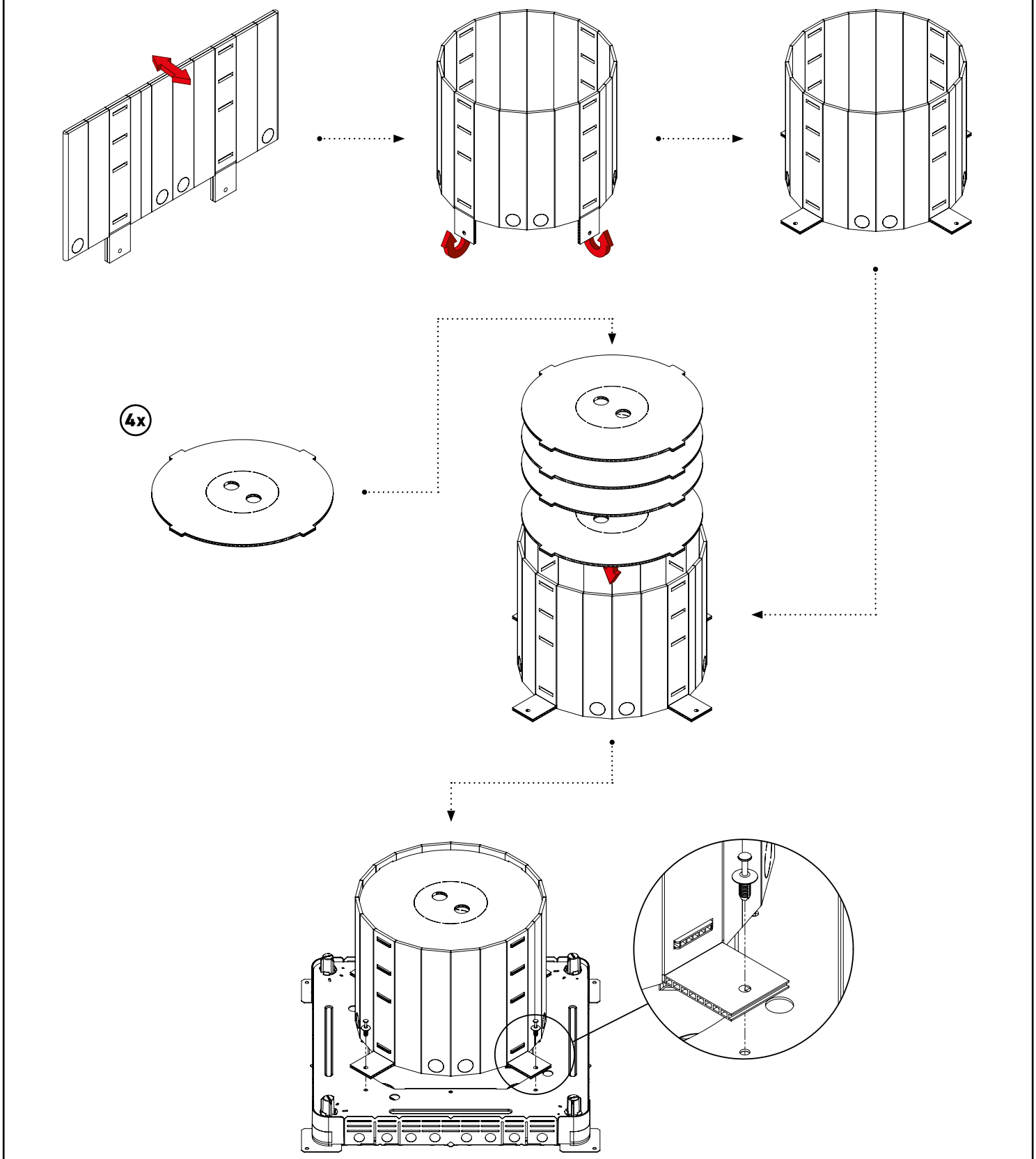

BS Bodensteckdosen Systemtechnik GmbH | Dingerdisser Str. 36, 33699 Bielefeld

Die abgebildeten Zeichnungen des Produkts dienen nur als Referenz und können vom tatsächlichen Produkt abweichen.

The product drawings shown are for reference only and may differ from the actual product.

BODENSTECKDOSEN SYSTEMTECHNIK