Wandsteckdosen: 5101A-1*



Spezifikation:

Artikel-Nr.:	5101A-1*
Produktgruppe:	Wandsteckdosen
Einheiten:	1
Bestückung:	1 x Schutzkontaktsteckdose
Bauform:	Rechteckig
Untergrund:	Zur Wandmontage geeignet
Montage-Art:	Unterputz
Deckelmerkmale:	• Klappbar • Mit Drehriegelschließzylinder verschließbar
Einsatzbereich:	Außenbereich
EAN:	0706332886779

Technische Daten:

Schutzart:	IP 44 (im ungenutzten Zustand) IP 20 (im genutzten Zustand)
Schutzklasse:	SK I
Material:	• Rahmen aus massivem Aluminium • Deckel aus massivem Aluminium
Farbe:	schwarz(RAL9017)(*-10) / weiß(RAL9003)(*-14) / Silber(29/90316 TIGER Coatings)(*-20) / Grau(RAL7016)(*-21)
Oberfläche:	Pulverbeschichtet
Gewicht:	354 g
Abmessungen:	Breite: 88 mm Höhe: 99 mm Tiefe: 78 mm
Wandeinbautiefe:	18 mm

Besonderheiten:

Features:	Komplett einbaufertig vormontiert

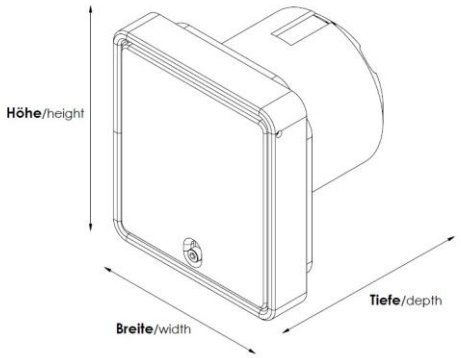

BS Bodensteckdosen Systemtechnik GmbH
Dingerdisser Str. 36, D-33699 Bielefeld

Tel. 0521 989278 0
Fax 0521 989278 30

info@bodensteckdosen.com
www.bodensteckdosen.com

BODENSTECKDOSEN SYSTEMTECHNIK