Zubehör: BAEST31

Spezifikation:

Artikel-Nr.:	BAEST31
Produktgruppe:	Zubehör
Untergrund:	Für Stein, Beton und Asphalt geeignet
Montage-Art:	Unterboden
EAN:	0706332887202



Technische Daten:

Schutzklasse:	SK I
Material:	Edelstahl (1.4301)
Gewicht:	5,08 kg
Abmessungen:	Breite: 600 mm Höhe: 366 mm Tiefe: 320 mm

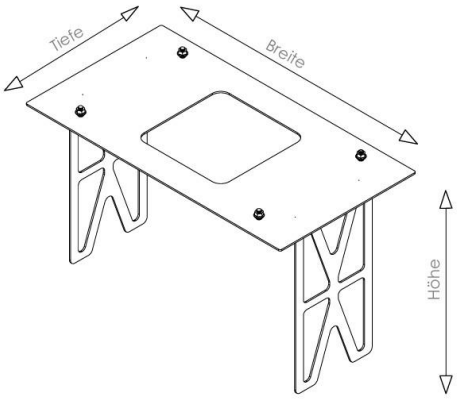

BS Bodensteckdosen Systemtechnik GmbH
Dingerdisser Str. 36, D-33699 Bielefeld

Tel. 0521 989278 0
Fax 0521 989278 30

info@bodensteckdosen.com
www.bodensteckdosen.com

BODENSTECKDOSEN SYSTEMTECHNIK